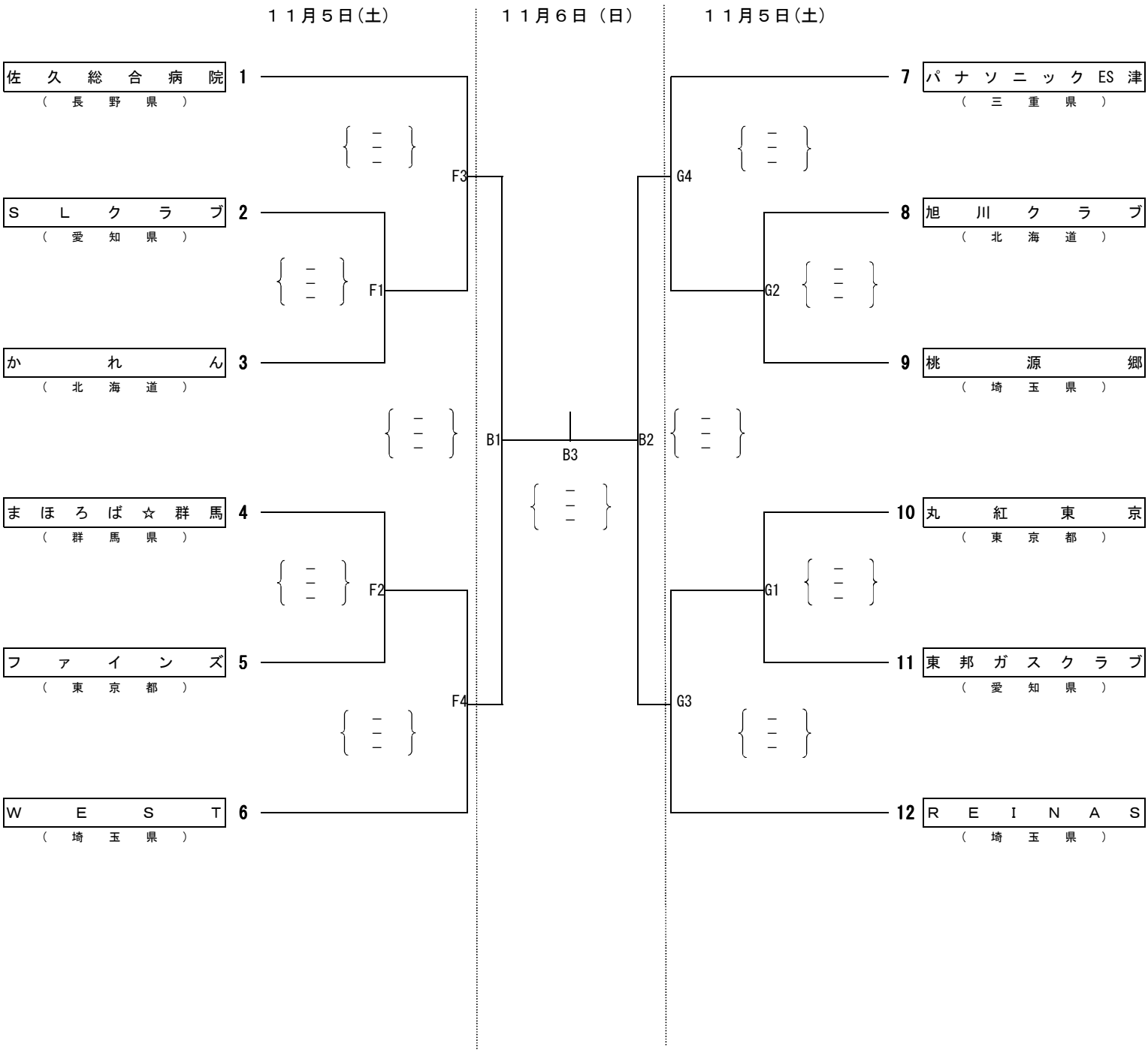第１５回全国社会人９人制バレーボール東ブロック男女優勝大会
女子決勝トーナメント戦組み合わせ