第１５回全国社会人９人制バレーボール東ブロック男女優勝大会

期　日　　平成２８年１１月３日(木)～６日(日)
会　場　　江別市民体育館　野幌総合運動公園体育館　北翔大学体育館
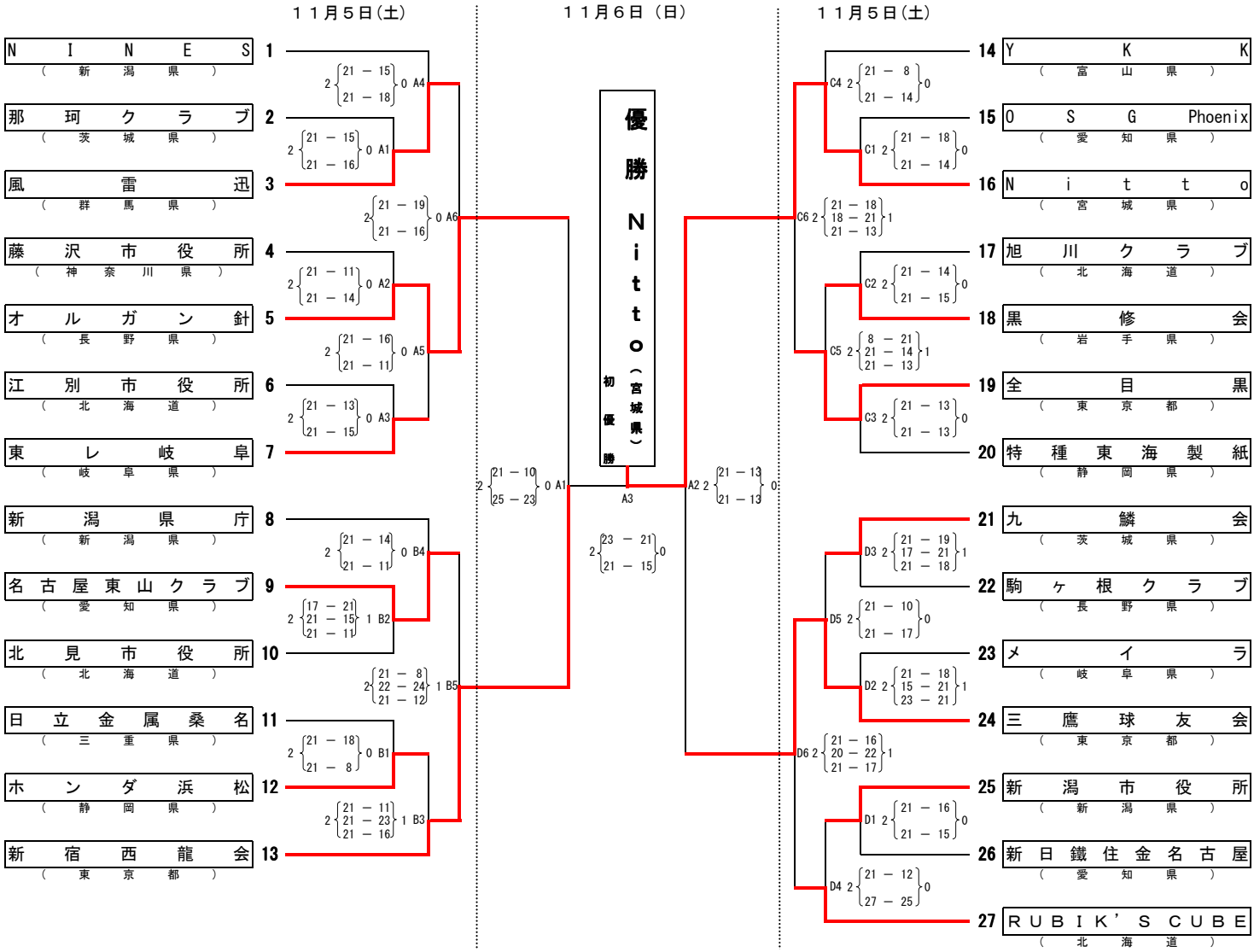
大会委員長　渋谷　研一
競技委員長　丸山　道博
審判委員長　大西　能正
総務委員長　田村　孝次