令和6年度　天皇杯・皇后杯全日本バレーボール選手権大会
富山県ラウンド　結果

日　時　　令和6年 7月7日（日）
会　場　　男子：女子　氷見市ふれあいスポーツセンター

使用球は、男子ミカサ(V300W)女子モルテン（V5M5000）とする

北信越ブロックラウンド出場

都道府県ラウンド優勝男女各1チーム・北信越ブロックラウンド開催県より男女各1チーム推選する

【男　子】 天皇杯・皇后杯ブロックラウンド出場チーム　① TTC　② VC富山

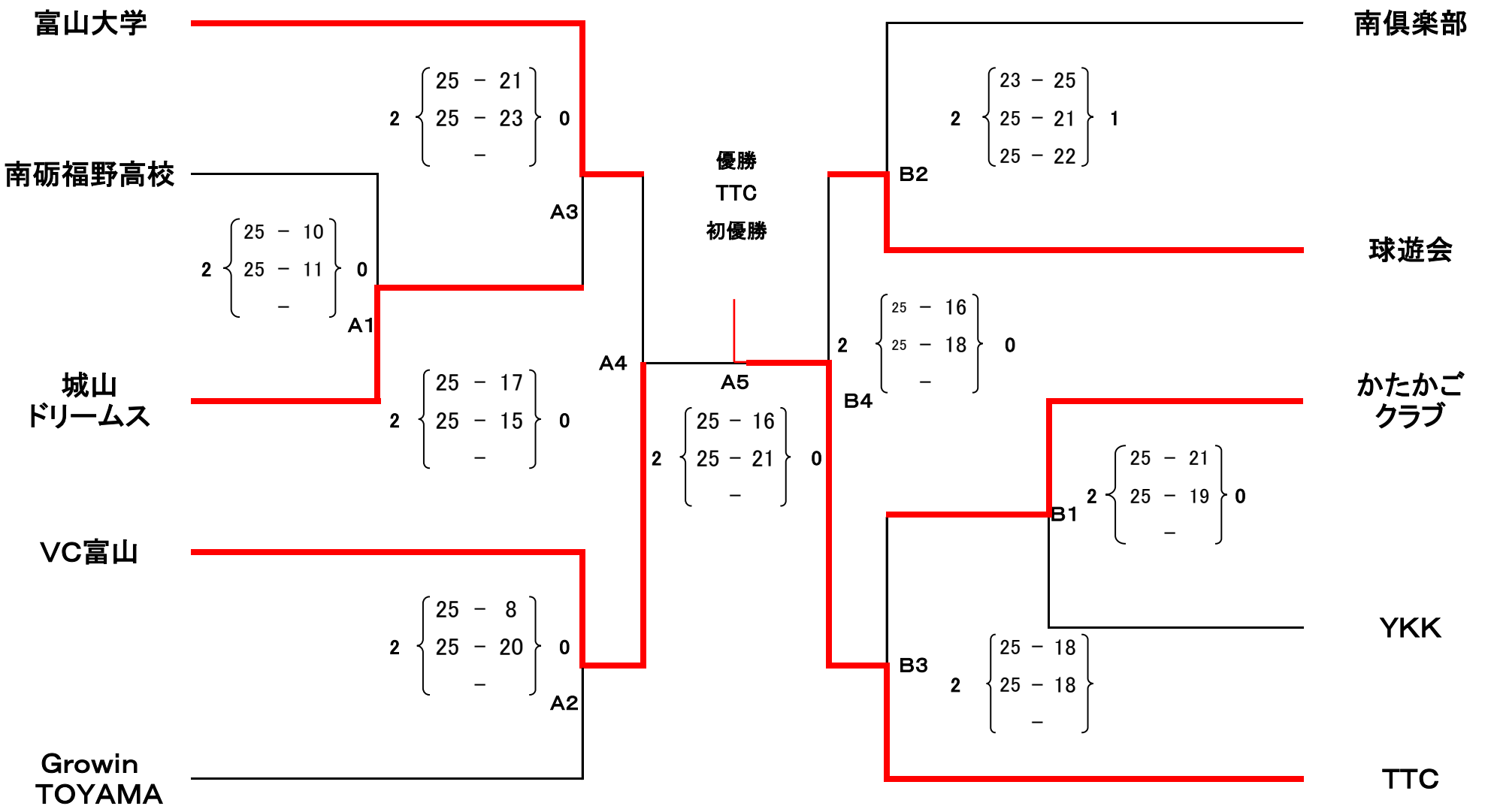

補助役員　副審1　記録1　LJ4　点示2

【女　子】 天皇杯・皇后杯ブロックラウンド出場チーム　① 高岡龍谷高校　② 高岡商業高校

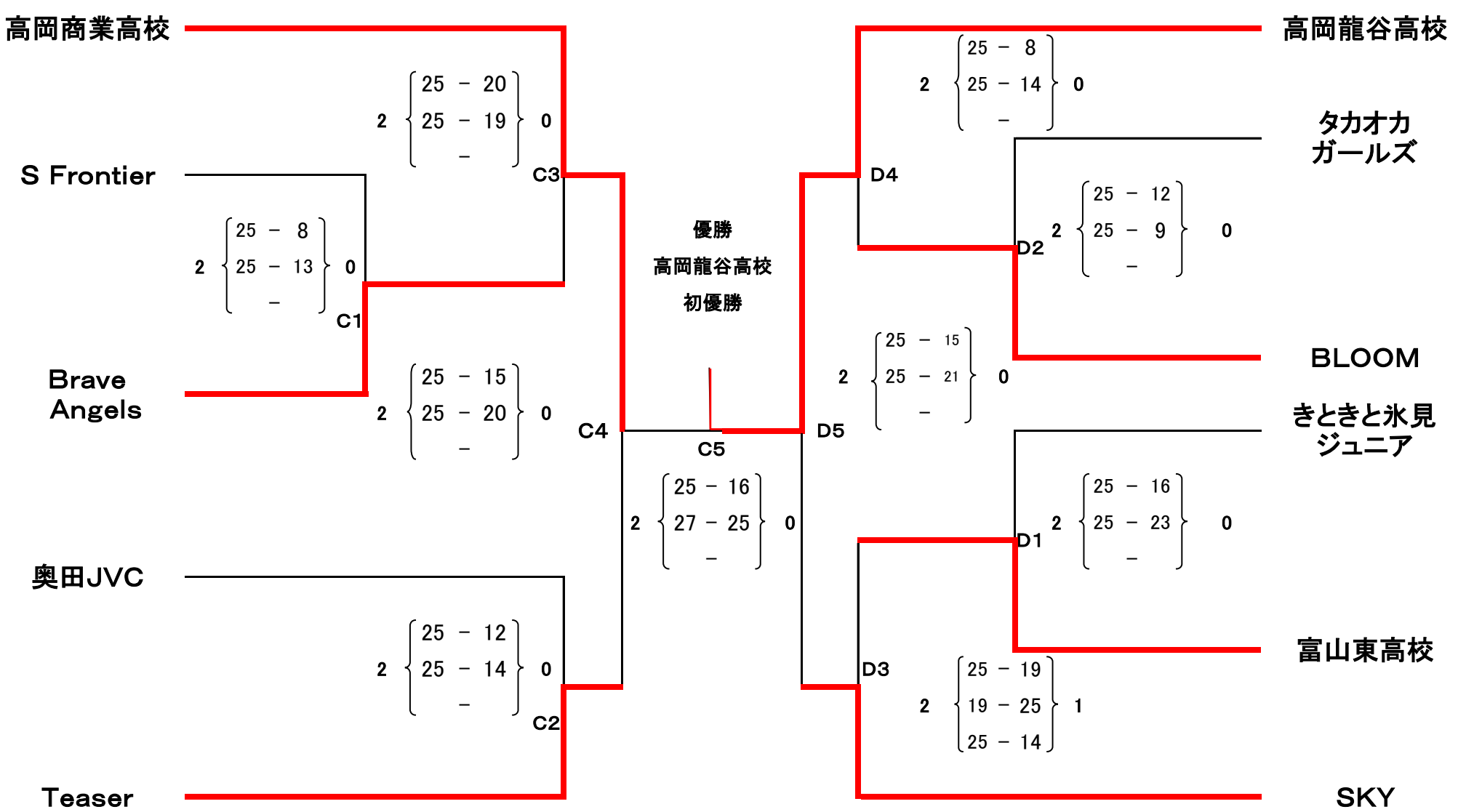

北信越ブロックラウンド　9月　21日（土）～　9月　22日（日）　富山県富山市

記載責任者　富山県バレーボール協会　競技委員長　吉村　政彦　連絡先　090－2037－6462