令和６年度　天皇杯・皇后杯全日本バレーボール選手権大会　静岡県ラウンド
組合せ

【日時】令和６年７月21日（日）
【場所】このはなアリーナ

【男子】

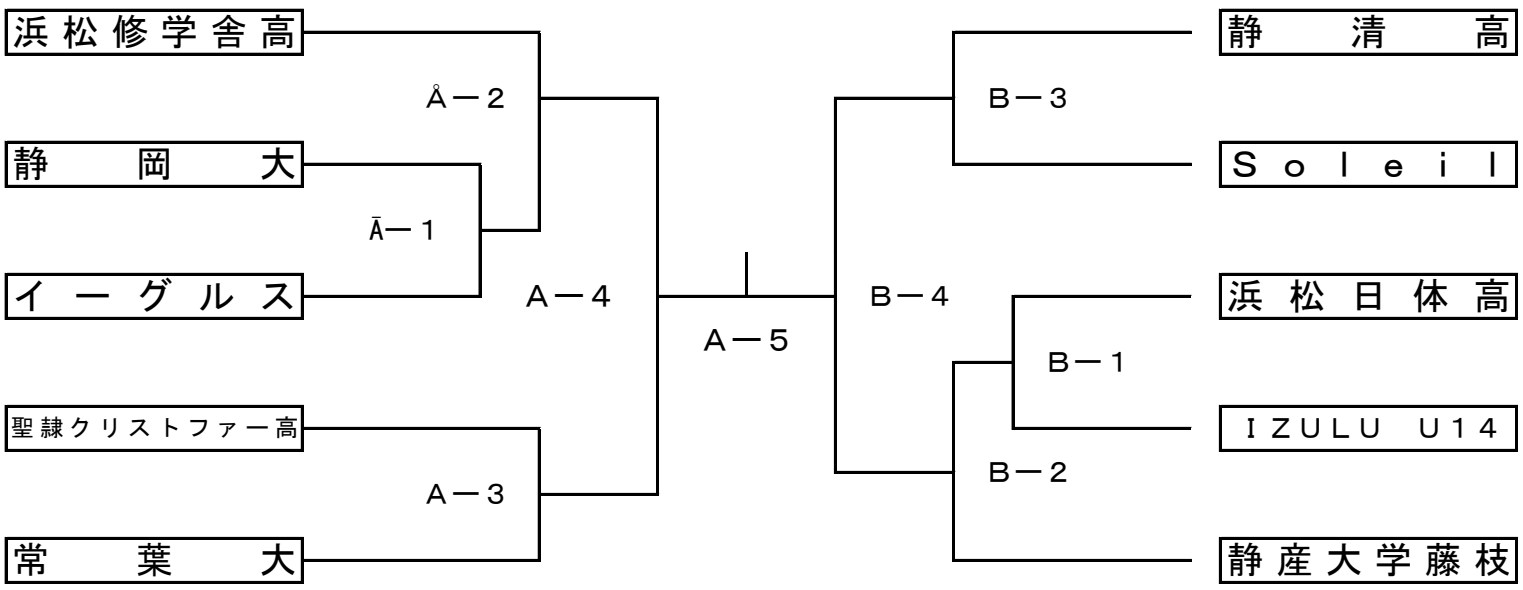

※　８：１５体育館２階入口より入場開始、８：３０～９：１０フロアにて全チーム合同練習。
※　９：１５開会式。開会式終了後準備ができ次第第１試合のプロトコール開始。
※Ａコート・Ｂコート第１試合補助役員は第３試合のチームにて半数ずつ行う。第２試合以後は前の試合の負けチームにて行う、決勝戦は準決勝戦で負けた２チームで半数ずつ行う。

【女子】

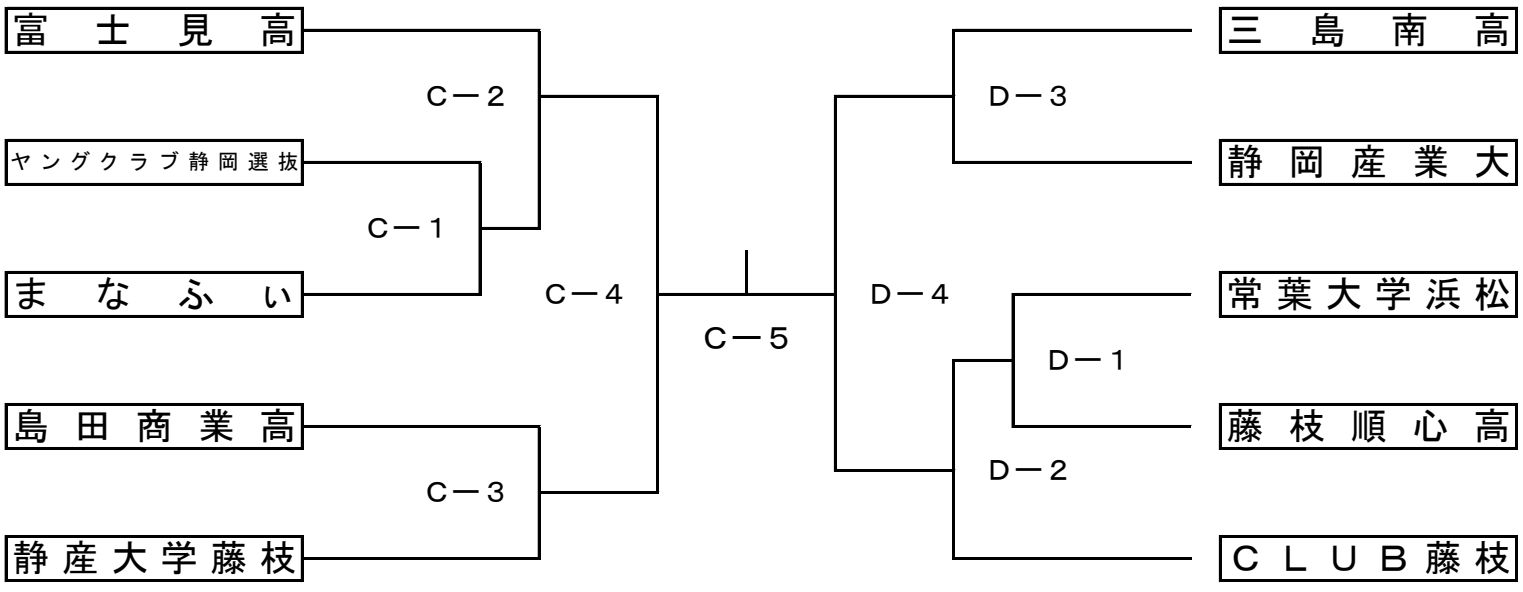

※　８：１５体育館２階入口より入場開始、８：３０～９：１０フロアにて全チーム合同練習。
※　９：１５開会式。開会式終了後準備ができ次第第１試合のプロトコール開始。
※Ｃコート・Ｄコート第１試合補助役員は第３試合のチームにて半数ずつ行う。第２試合以後は前の試合の負けチームにて行う、決勝戦は準決勝戦で負けた２チームで半数ずつ行う。