令和６年度天皇杯皇后杯中国ブロックラウンド（女子）

日　　程：9月14日（土）、15日（日）

競技開始：14日：12：00　15日：10：00

会　　場：ヤマタスポーツパーク県民体育館（鳥取県鳥取市）
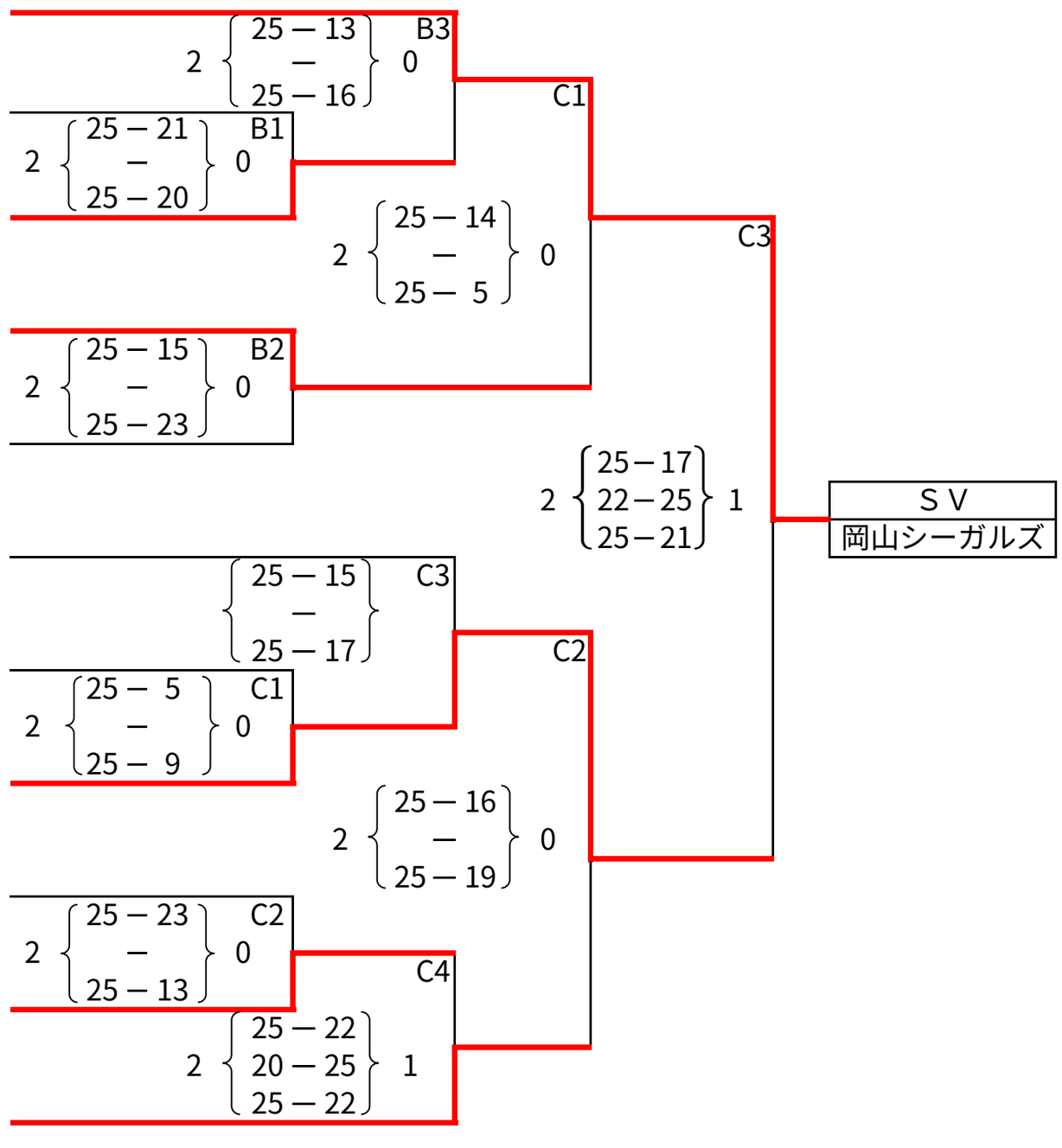
チーム名	所属	カテゴリー
岡山シーガルズ	岡山	SV
岩美高等学校	鳥取	高校
福山平成大学	広島	大学
島根選抜	島根	クラブ
玉野光南高等学校	岡山	高校
倉敷アブレイズ	岡山	V
広島国際大学クラブ	広島	クラブ
就実高等学校	岡山	高校
環太平洋大学	岡山	大学
誠英高等学校	山口	高校
広島オイラーズ	広島	V