日本スポーツマスターズ2022岩手大会バレーボール競技
決勝トーナメント戦　組み合わせ表　女子

令和4年9月24日(土)～26日(月)
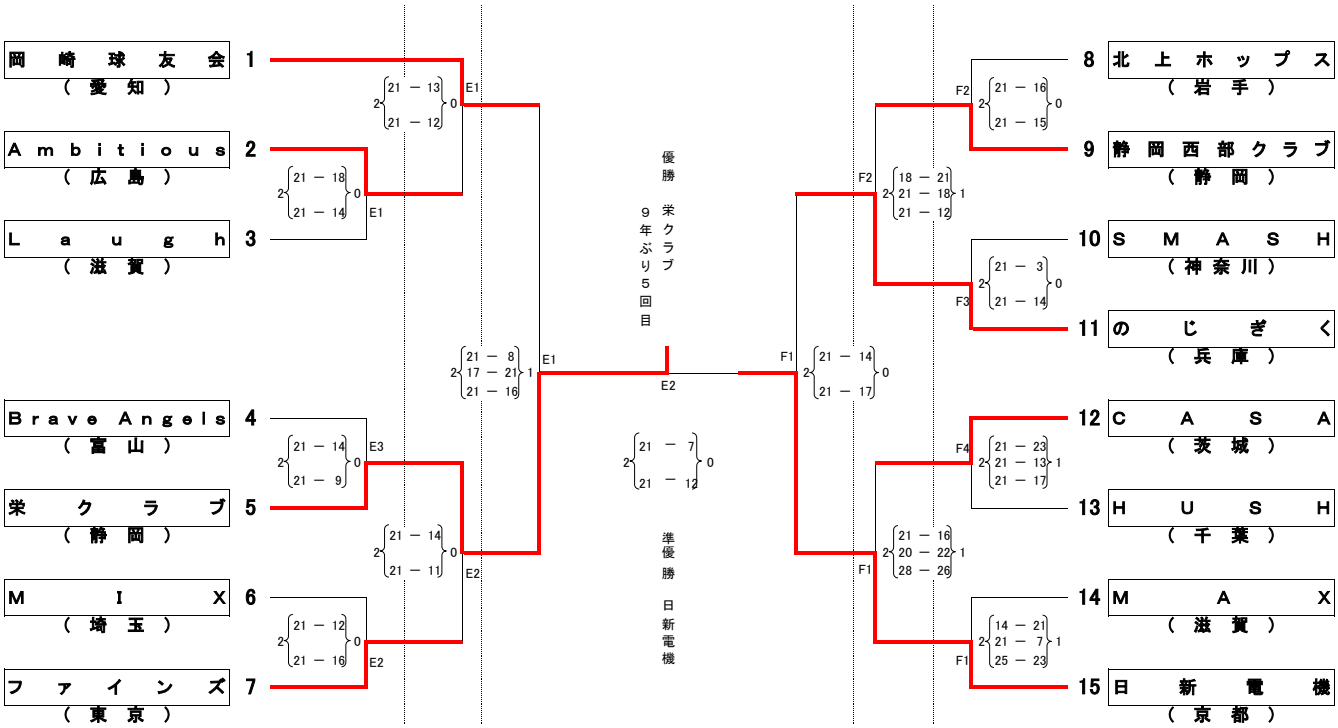
会 場: 花巻市総合体育館(E･Fコート)