令和元年度全国中学校体育大会

第４９回全日本中学校バレーボール選手権大会

【女子決勝トーナメント組合せ】

８月１９日（月）　８月２０日（火）　８月１９日（月）

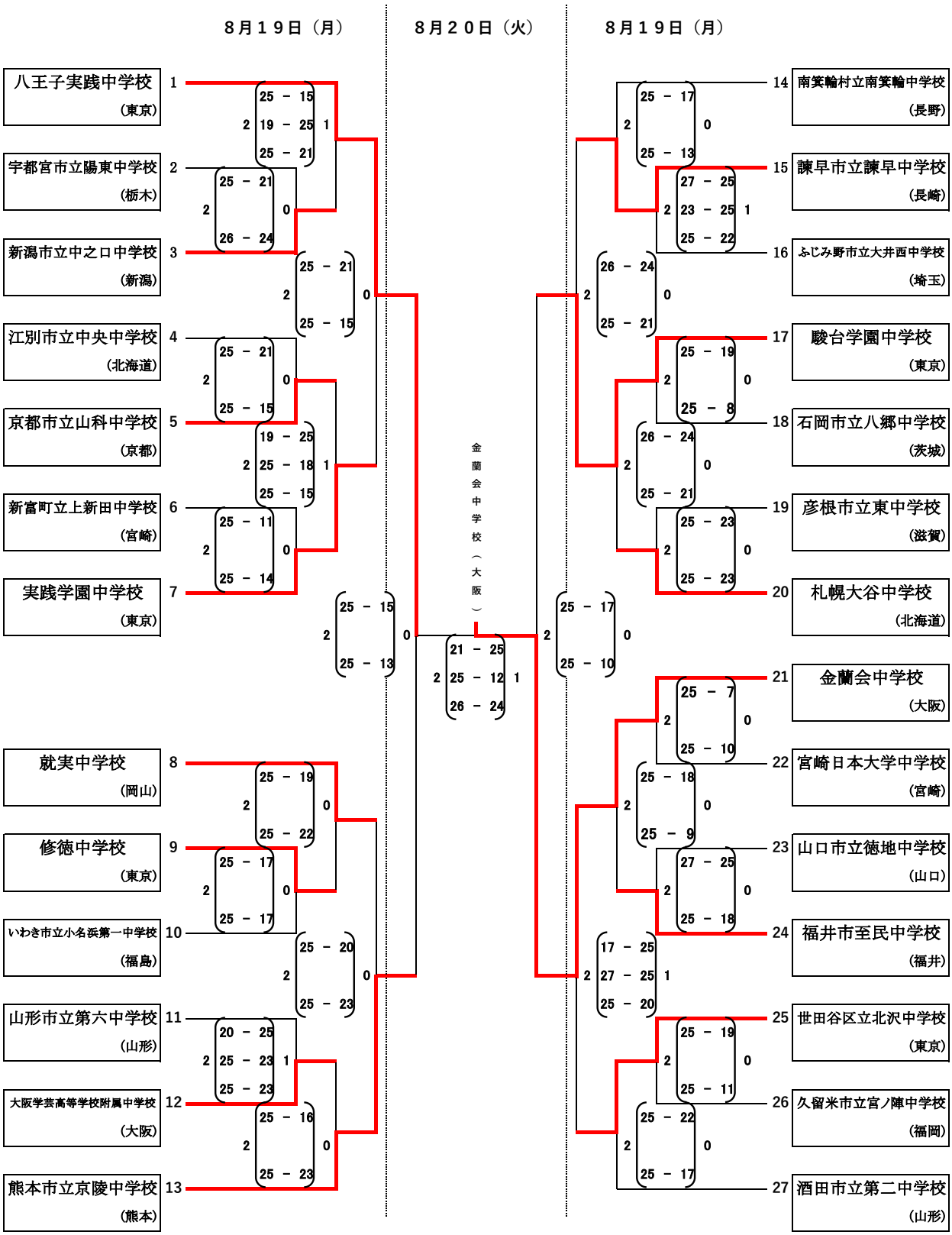

（会場）　和歌山ビッグホエール　　Ｃ・Ｄ　コート

Sport Base 和歌山県立体育館　　Ｈ・Ｉコート

和歌山ビッグホエール　　特A・特B・特設　コート